ООО «КОМПАНИЯ «ЦЕНТРВИДЕОСЕРВИС»

ПАСПОРТ ВИДЕОКАМЕРЫ VQ253CH-P37C

Цветная квадратная минивидеокамера

Матрица (CCD)	1/3" Sharp
Чувствительность	0.3 Люкс
Разрешение	480 ТВЛ
Синхронизация	Внутренняя
Система сканирования	2:1 Interlaced
Выходной сигнал видеокамеры	1.0 В Композитный сигнал (75 Ом)
Компенсация заднего света	Автомат.
Скорость затвора видеокамеры	CCIR : 1/50 ~ 1/100,000 сек
Гамма - коррекция	r=0.45
АРУ (AGC)	4 дБ ~ 30 дБ
Ореол от ярких участков изображения (Smear Effect)	0.0005%
Питание видеокамеры	12 В (12DC)
Потребляемый ток	100 мА
Рабочая температура	-10˚C ~ +50˚C

- Матрица 1/3" Sharp
- Чувствительность 0.3 Люкс
- Разрешение 480 ТВЛ
- Питание 12 В (12DC)

Цветная квадратная минивидеокамера VQ253CH-P37C предназначена для использования в системах видеонаблюдения. Простота установки, высокая чувствительность, современный дизайн, компактный размер (25 x 25 x 18 мм) позволяют применять видеокамеры практически во всех сферах деятельности: в офисе, магазине, банке, больнице, школе. Видеокамера оснащена встроенным микро объективом со стеклянной оптикой. Выходной видео сигнал формируется в стандарте PAL 50 Гц, что позволяет подключать видеокамеру к любым мониторам, видеодомофонам, цифровым видеорегистраторам, а так же к низкочастотному входу бытового телевизора. Данная модель зарекомендовала себя как надежная, недорогая и простая в установке минивидеокамера.

В стандартном исполнении видеокамеры установлен микро объектив С типа с фокусным расстоянием 3.7 мм и относительным отверстием F2.0 Возможные варианты оптики: Плоский объектив 3.4 (100˚), 3.7 (90˚); полный конус 3.7 (90˚), 5.0 (60˚); полный конус 2.8 (120˚).

В видеокамере установлена цветная CCD матрица 1/3" Sharp высокого разрешения и стандартной чувствительности RJ2361AAOAB стандарта PAL с разрешением 480 ТВ линий (752 x 582 эффективных пикселей).

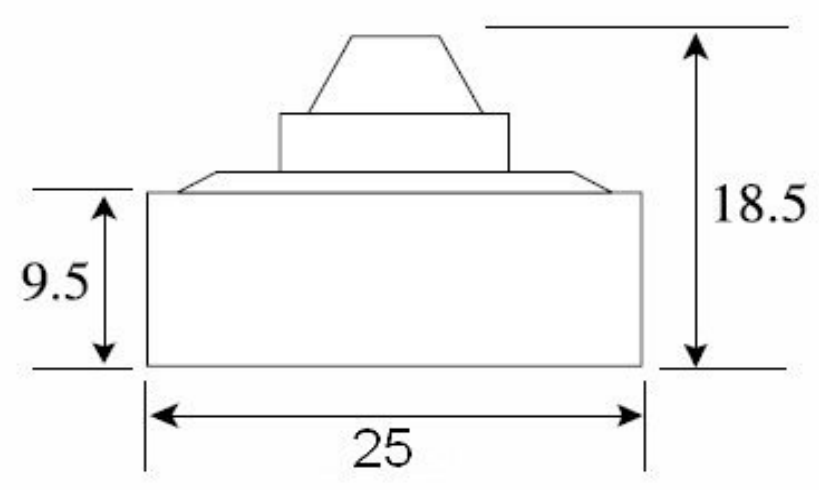

Размеры камеры видеонаблюдения VQ253CH-P37C

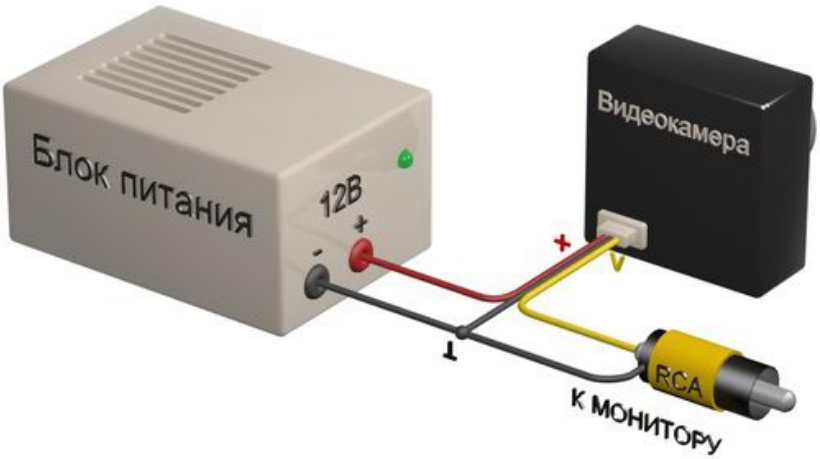

Схема подключения видеокамеры VQ253CH-P37C

Комплектация:

1. Модуль
2. Коннектор
3. Паспорт